专业	姓名	日期
暖通		
电气		
设备		
建筑		
结构		
给排水		

广东省施工图数字化审查专用

出图 设计单位：广州建筑产业开发有限公司
2026年04月30日确认图纸

审图 机构名称：韶关市山河建筑工程施工图设计文件审查有限公司
机构类别：一类　认定书编号：19068
业务范围：一类 房屋建筑（不含超限高层）工程
有效期至：2026年12月24日
2026年05月08日完成审查

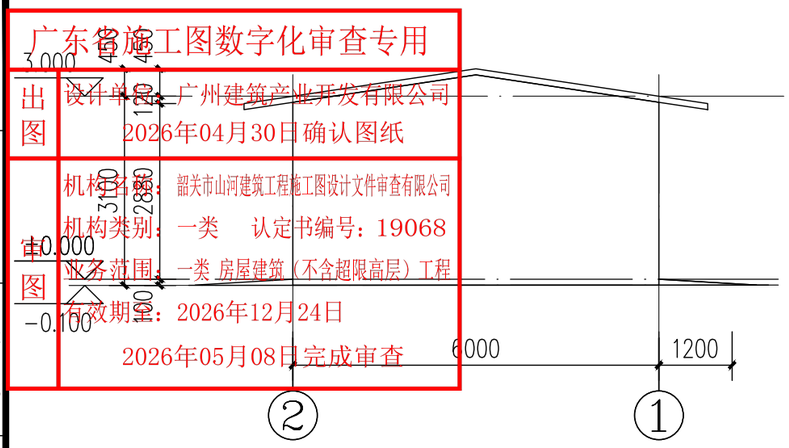

②~①轴立面图 1:100

①~②轴立面图与②~①轴立面图互为镜像关系

白色彩钢岩棉夹芯板

白色彩钢岩棉夹芯板屋面

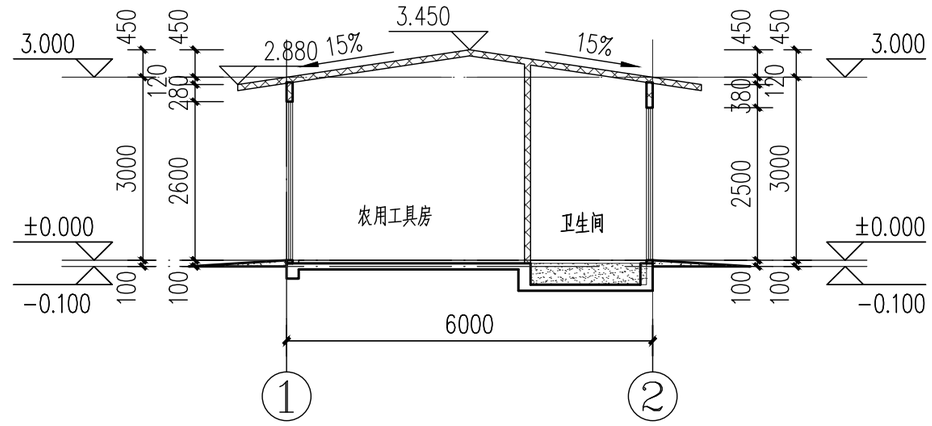

1-1 剖面图 1:100

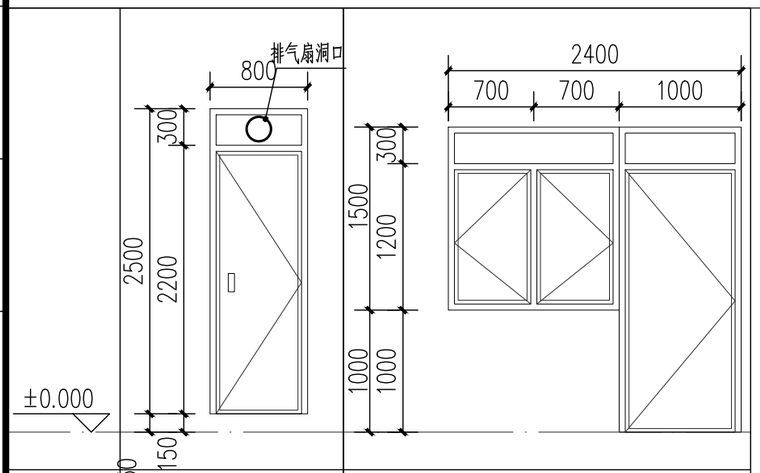

门窗编号	M0822	MLC2322
数 量	2	1
型 材	铝合金门	铝合金窗框
玻 璃	-	6mm钢化玻璃
备注		

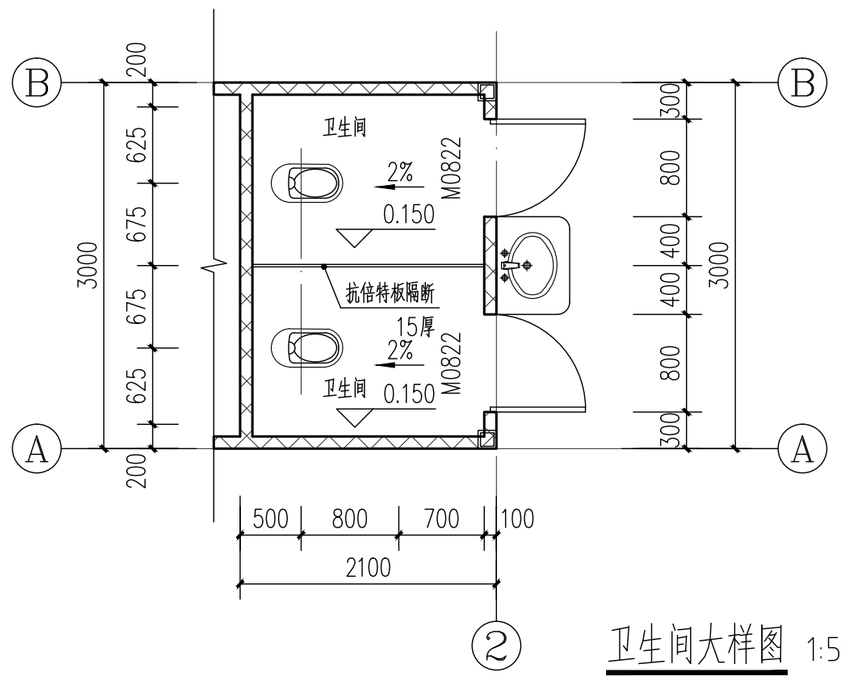

卫生间大样图 1:50

门窗说明

1、门窗耐久性：门窗，其反复启闭性能达到现行行业标准《建筑门窗反复启闭性能检测方法》JG/T 192规定要求的2倍以上。遮阳产品的机械耐久性能达到现行行业标准《建筑遮阳产品机械耐久性能试验方法》JG/T241的最高级要求

2、门窗防夹：门窗表门窗大样中需注明：人流量较大、门窗开合频繁的公共区域，应采用可调力度的闭门器或具有缓冲功能的延时闭门器，包括但不限于电梯门、大堂入口门、旋转门、推拉门窗等。除防火门外,门开启所需的力度不应大于25N

3、无障碍通行门要求：平开门门扇外侧和里侧均应设置扶手，扶手应保证单手握拳操作，操作部分距地面高度为0.85m~1.00m；除防火门外，门开启所需的力度不应大于25N。全玻璃门防撞提示应横跨玻璃门或隔断，距地面高度应为0.85m~1.50m。安装有闭门器的门，从闭门器最大受控角度到完全关闭前10°的闭门时间不应小于3s。双向开启的门应在可视高度部分安装观察窗，通视部分的下沿距地面高度不应大于850mm。门上设无障碍标志。

4、所有窗台高于1.5m的需要开启的高窗应在窗边距地面高度1.3m-1.5m的位置设置手动开启装置。

5、各平开门窗、悬窗、翻转窗的最大开启角度皆大于70°。

6、铝合金百叶窗选用50系列；平开铝合金窗选用70系列；平开铝合金门选用70系列；推拉铝合金门窗选用90系列；铝合金地弹簧门选用100系列。

7、外门窗主要受力杆件所用主型材基材壁厚公称尺寸应经设计计算和试验确定，且应符合下列规定：外门不应小于 2.2mm，内门不应小于2.0mm。 外窗不应小于1.8mm，内窗不应小于1.4mm。大型组合门窗，超出中南标、国标基本门、窗允许最大洞口尺寸时，型材截面壁厚及构造措施应由生产厂家经计算后确定，增加相应的中梃或在中梃内衬加强钢套芯等加强加固措施。 所有门窗需经省级检测机构检测合格，铝材系列及玻璃选择、厚度皆由专业厂家复核，铝门窗质量应达到产品国家标准的各项指标要求，设计和质监部门认可后，方可制作安装。

8、门窗抗风压性：厂家应根据当地基本风压、周围环境、窗的应用高度等计算确定门窗的抗风压性能和水密性能等级，并符合当地要求，且满足：建筑高度≤50m时，外窗抗风压性能不低于3级，

水密性： 所有建筑外窗水密性不小于4级。

气密性：公共建筑10层以下建筑外窗的气密性不应低于6级

9、所有外开窗扇，均应采取防脱落措施。

编 号	洞口	型材	玻 璃	备注
M0822	800x2200	铝合金门		
MLC2322	详门窗大样图	铝合金门联窗	6mm钢化玻璃	

广州建筑

产业开发有限公司

Guangzhou Construction Industry Development Co., Ltd.

建设单位：A144003479 工程勘察专业类岩土工程勘察乙级 2440164850
成果文件编制质证书：编号：02-7号 资质证书号：23440123
市政行业（给水工程、排水工程、道路工程）专业乙级：A244003476

中华人民共和国一级注册建筑师
姓 名：莫 嘉 立
注册号：14400347-009
有效期至：2026年12月

全部建筑图纸及说明版权属于广州建筑产业开发有限公司，未经本公司书面同意，不得修改、抄袭及复制。

本图纸需组装成完整的施工图纸，单张图纸不能单独使用。

广东省建筑设计研究院有限公司 出图专用章
单位名称：广东省建筑设计研究院有限公司
业务范围：建筑行业（建筑工程）甲级
资质证书编号：A144003479
有效期至：2029年01月19日

出图章

项目负责人 SCHEME CHIEF	莫嘉立	莫嘉立
专业负责人 CHIEF	陈家翰	陈家翰
设计人 DESIGNED	叶伙胜	叶伙胜
制图 DRAWING	叶伙胜	叶伙胜
校对 CHECKED	陈家翰	陈家翰
审核 APPROVED	黄长胜	黄长胜
审定 AUTHORIZED	廖奕斌	廖奕斌

建设单位 ORGANIZATION	南雄市国有资产投资有限责任公司
项目 PROJECT	南雄市乡村振兴和人居环境整治建设项目-南雄市乡村振兴特色产业基础设施建设项目（四期）
子项名 SUB PROJECT	小陂村工作雨棚
业务号 DESIGN NO.	子项号 SUBKEY
图名 TITLE	成品农用工具房 ①~②立面图、②~①立面图 1-1 剖面图、门窗大样图
版次 VERSION	1.0
专业 PROFESSIONAL	建 筑
日期 DATE	2025.11
图别 TYPE	施工图
比例 SCALE	详图纸
图号 DRAWN NO.	JS-06